ИНСТРУКЦИЯ ПО МОНТАЖУ КОЛПАКА ZKING СЕРИЯ MONBLAN

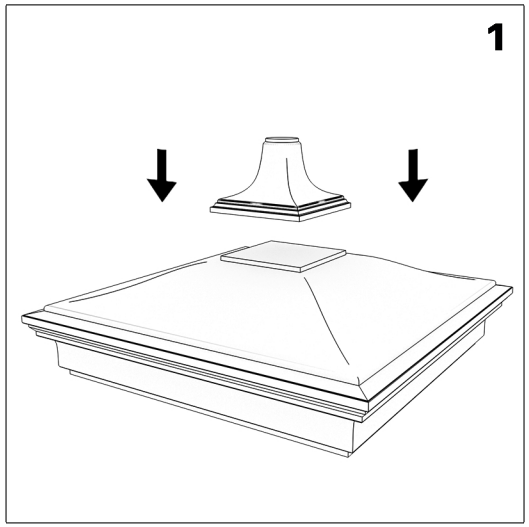

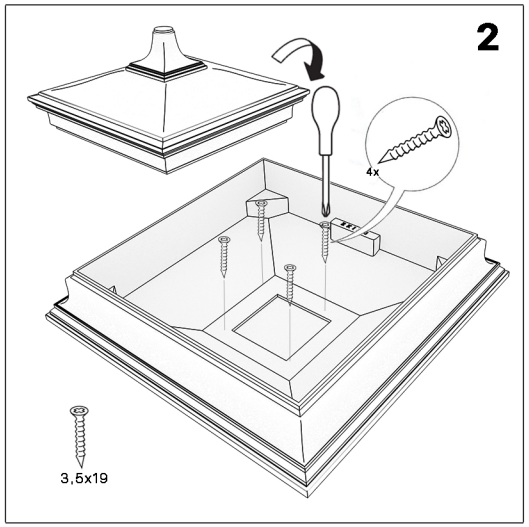

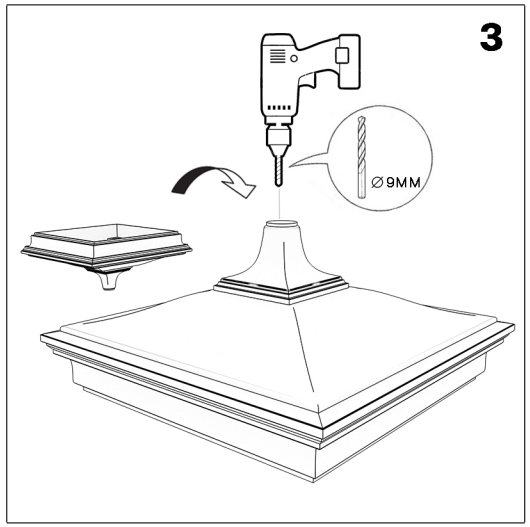

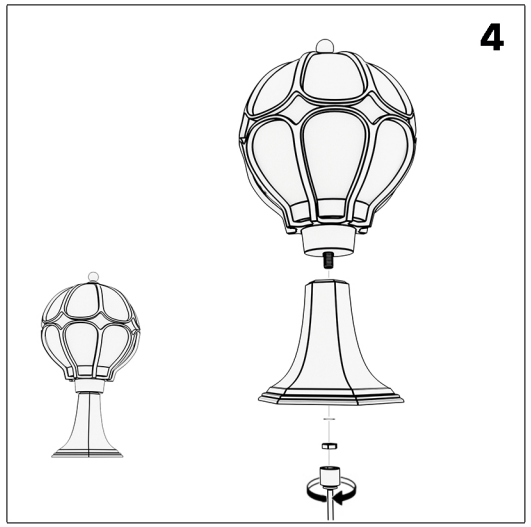

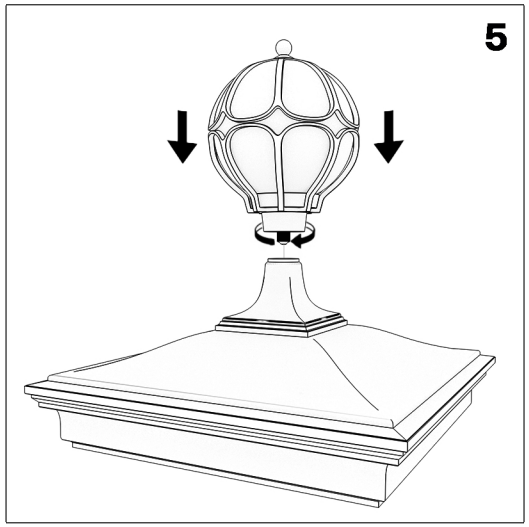

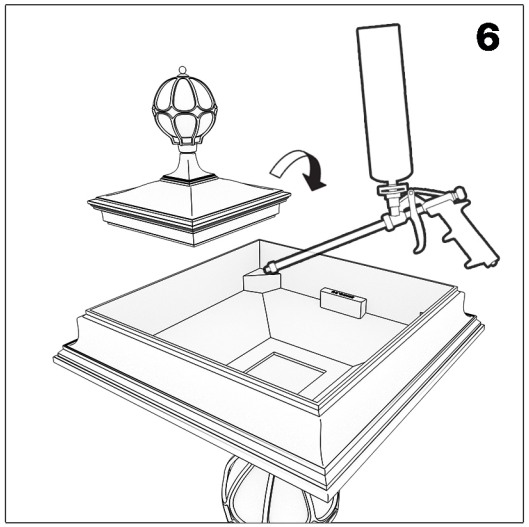

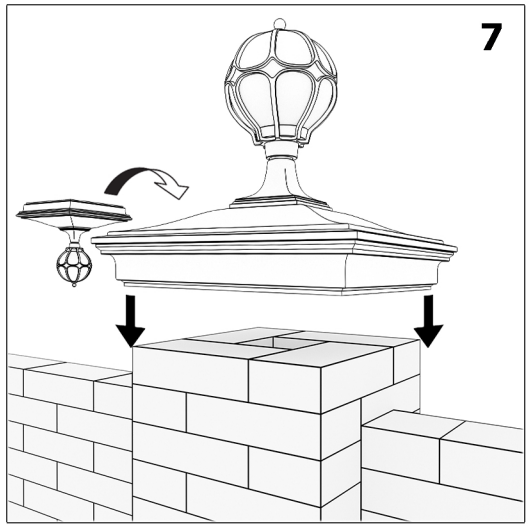

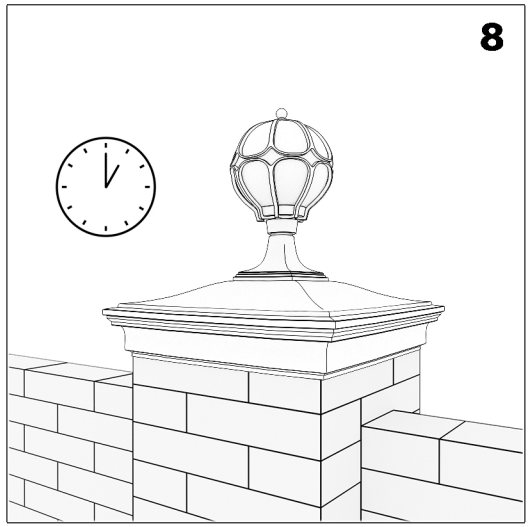

1- разместить подфонарник на колпак.
2- закрепить саморезами с внутренней стороны колпака.
3- просверлить отверстие для провода.
4- убрать основание у выбранного фонаря оставив втулку с резьбой.
5- закрутить фонарь в колпак с нанесением резьбового герметика на втулку с резьбой.
6- нанести небольшое количество клей-пены или жидких гвоздей на посадочные места элемента.
7- выполнить монтаж изделия на забор
8- обеспечить функциональное время выдержки клеевого состава.